产品说明

自动化技术连接器-传感器，执行器

产品	M12 直头针头电缆连接器, 极数: 8, 5.5-8.6mm, 可接屏蔽, 螺钉接线, IP68/IP69K, UL, 不锈钢
范围	M12-A扣
型号	99 1487 992 08

插图

比例图

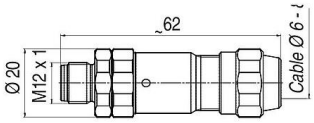

联系安排 (外掛程式側)

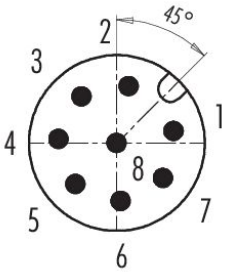

您在下页装配说明

技术数据

主要参数

型号	99 1487 992 08
连接器样式	直头针头电缆连接器
Type standard	DIN EN 61076-2-101
版本	直头针头电缆连接器
连接器锁定装置	螺钉
接线方式	螺钉接线
防护等级	IP68/IP69K
导线截面积	最大 0.50mm² / AWG 20
电缆出口直径	5.5-8.6mm
工作温度	-40 °C / 85°C
插拔次数	> 500 插拔次数
附加信息	不锈钢
重量 (gr)	52.42
客户关税号	85369010
原产国	DE

产品说明

自动化技术连接器-传感器，执行器

产品	M12 直头针头电缆连接器, 极数: 8, 5.5-8.6mm, 可接屏蔽, 螺钉接线, IP68/IP69K, UL, 不锈钢
范围	M12-A扣
型号	99 1487 992 08

电气参数

额定电压	30V
额定冲击电压	800V
额定电流	2.0A
绝缘电阻	> 10^8 Ω
污染等级	3
过压类别	II
材料组	III
EMV合规性	可接屏蔽
屏蔽连接	屏蔽环

材料

外壳材料	不锈钢
接触体材料	PA66 (UL94HB)
接触材料	铜锌 (黄铜)
接触面	Au (金)
鎖緊材料	不锈钢
REACH SVHC	CAS 7439-92-1 (Lead)
SCIP号码	a675b340-4969-4bd6-9a48-79b09c79234e

授權/批准

批准书	UL

分类

eCl@ss 11.1	27-44-01-02
ETIM 9.0	EC002635

产品说明

自动化技术连接器-传感器，执行器

产品	M12 直头针头电缆连接器, 极数: 8, 5.5-8.6mm, 可接屏蔽, 螺钉接线, IP68/IP69K, UL, 不锈钢
范围	M12-A扣
型号	99 1487 992 08

装配说明

1. Bead pressing screw, pressing piece, seal and shielding ring to cable.
2. Dismantle cable.
3. Strip single wires, shorten shield and revert to shielding ring.
4. Thread single wires through sleeve, mount shielding ring, seal and pressing piece. Slightly tighten pressing screw to fix the cable.
5. Bead insulating sleeve and screw on single wires:
   4, 5 pole: 0.4 Nm, 8 pole: 0.2 Nm.
6. Screw sleeve to male/female insert.
7. Tighten pressing screw.

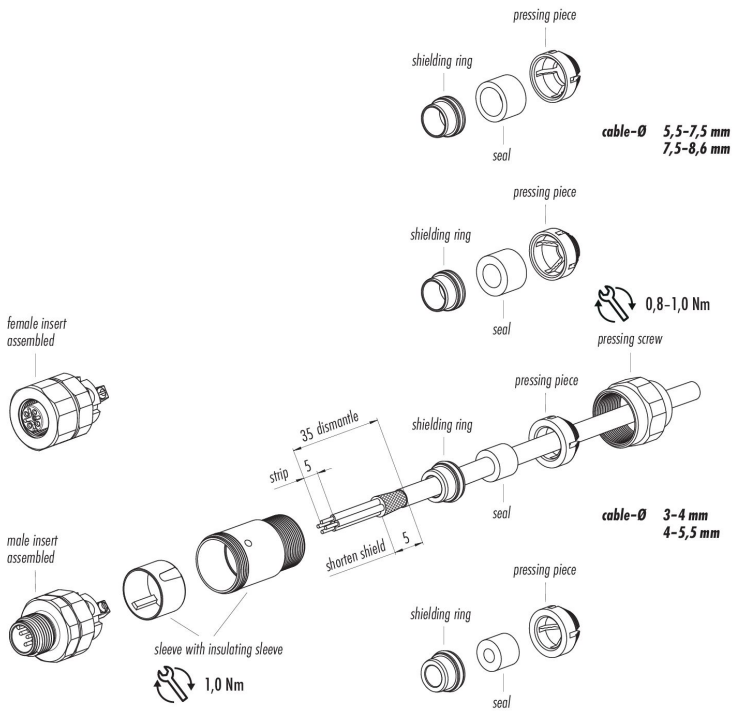

日期： 28.04.2024

产品说明

自动化技术连接器-传感器，执行器

产品	M12 直头针头电缆连接器, 极数: 8, 5.5-8.6mm, 可接屏蔽, 螺钉接线, IP68/IP69K, UL, 不锈钢
范围	M12-A扣
型号	99 1487 992 08

安全提示

连接器在负载下不得插拔。不遵守和使用不当会造成人身伤害。

连接器的开发是为了应用于工厂工程、控制和电气设备建设。用户有责任检查连接器是否也能用于其他领域的应用。

为防止意外打开连接器。当使用在有触碰危险的电压的电路中时。
必须用合适的氰基丙烯酸酯粘合剂将外壳和连接器头之间的螺纹固定。这不适用于符合IEC 61140 (EN 61140, VDE 0140-1)的SELV和PELV电路中使用的连接器。

用于有触电危险电压的电路中的连接器。只能由受过电气工程培训的人员安装和使用。或在其监督下安装和使用。同时考虑到适用的规定和标准。

外壳防护等级为IP67和IP68的插头连接器不适合在水中使用。在室外使用时。插头连接器必须单独进行防腐蚀保护。有关IP保护等级的进一步信息。请参见 "技术信息 "下载中心。

为了将电缆接头与设备接头锁紧。螺纹环要用 "手拧紧"（约60 cNm）。

用户必须采取适当的安全防范措施。以确保连接器不会意外断开。此外。用户必须确保电缆被适当地固定。